МУНИЦИПАЛЬНОЕ БЮДЖЕТНОЕ ОБРАЗОВАТЕЛЬНОЕ УЧРЕЖДЕНИЕ ДОПОЛНИТЕЛЬНОГО ОБРАЗОВАНИЯ «РАЙОННЫЙ ЦЕНТР ДЕТСКОГО ТВОРЧЕСТВА»
(структурное подразделение «ДТ «Журавушка»)

ПРИНЯТО
на заседании педагогического совета
Протокол № 4 от 13.04.2023 г.

Пугачева Оксана Андреевна

Подписан: Пугачева Оксана Андреевна
DN: C=RU, S=Ленинградская область, L=г. Гатчина, T=ДИРЕКТОР, O=" МУНИЦИПАЛЬНОЕ БЮДЖЕТНОЕ ОБРАЗОВАТЕЛЬНОЕ УЧРЕЖДЕНИЕ ДОПОЛНИТЕЛЬНОГО ОБРАЗОВАНИЯ "" РАЙОННЫЙ ЦЕНТР ДЕТСКОГО ТВОРЧЕСТВА""", СНИЛС=13988581028, ИНН=470507548512, E=oksanapugachewa@yandex.ru, G=Оксана Андреевна, SN=Пугачева, CN=Пугачева Оксана Андреевна
Основание: Я являюсь автором этого документа
Местоположение: место подписания
Дата: 2023-09-25 11:16:46
Foxit Reader Версия: 9.7.2

УТВЕРЖДЕНО
приказом директора
МБОУ ДО «РЦДТ»
№ 82/1 от 14.04.2023 г.

_____Пугачева О.А.

МБОУ ДО «РАЙОННЫЙ ЦЕНТР ДЕТСКОГО ТВОРЧЕСТВА»

Дополнительная общеразвивающая программа художественной направленности «Театр и мода»

Возраст обучающихся: 11-14 лет
Срок реализации: 1 год
Разработал: педагог дополнительного образования
Сюгияйнен Снежана Александровна

г. Гатчина
2023 г.

Пояснительная записка

Театр и мода - это своеобразное смешение прикладного творчества, моды, пластики, танца и подиума. Все это как нельзя лучше формирует у детей чувство стиля, художественный вкус и помогает развитию физических данных. Занятия в студии помогают обучающимся раскрыть свои таланты, понять, в каком виде творчества они могут быть наиболее успешными. А также учат быть не только подтянутыми и стройными, красиво двигаться и одеваться, но и быть раскрепощенными и уверенными в себе.

В целом, программа творческого объединения делится на два раздела: «Изготовление коллекции» и «Театральное мастерство». Раздел «Изготовление коллекции» основывается на исследовании дизайна одежды. Начиная с изучения цветового круга и заканчивая самостоятельной работой по созданию декоративного «дизайнерского» костюма, История человеческой цивилизации построена на постоянном стремлении окружать себя красивыми вещами, получать чувство комфорта, защищенности. Излюбленной моделью в дизайне одежды всех времен остаётся человек, его стиль, чувства и настроения. Что касается раздела «Театральное мастерство», то тут занятия направлены на изучение модельного искусства и развитие физических данных учениц. В процессе изучения различных форм движений, танцевальных элементов происходит развитие координации и пространственной ориентации, вырабатывается чувство ритма, формируется правильная осанка, укрепляется мышечный корсет ребенка, развивается гибкость и пластичность. Особое внимание уделено развитию эстетического видения и восприятия окружающего.

«Театр и мода» – творческий коллектив, постоянно думающий над созданием новых эскизов, коллекций костюма с использованием различных современных технологий и нетрадиционных материалов.
Программа соответствует **базовому** уровню.

Направленность.

Дополнительная общеразвивающая программа «Театр и мода» относится к художественной направленности. Программа ориентирована на формирование культуры творческой личности, приобщение обучающихся к общечеловеческим ценностям через собственное творчество и освоение практических навыков. Программа расширяет представления обучающихся о стилях и направлениях в одежде, технологической обработке изделий, развивает хореографические способности, чувство гармонии, знакомит с историей костюма, именами ведущих модельеров мира. Программа направлена на обеспечение дополнительной теоретической и практической подготовки по предметам: технология, изобразительное искусство, физическая подготовка.

Актуальность. Актуальность данной программы обусловлена ее практической значимостью. Мало шить просто качественно, современная одежда

должна быть на полшага впереди с точки зрения интересного, стильного решения модели, качества ткани; обеспечивать хорошую посадку на фигуре. Развитие производства одежды выдвинуло свои жёсткие и во многом уже чётко определённые требования. На предприятиях нужны художники, способные оперативно создавать модели. Художник должен быть знатоком технологии, конструирования текстиля и фурнитуры, типологических особенностей всех групп потребителей и многого другого, с чем неразрывно связан дизайн одежды.

Педагогическая целесообразность.

Дополнительная общеразвивающая программа «Театр и мода» разработана с учетом использования современных образовательных технологий:

- здоровьесберегающие технологии;
- игровые технологии;
- интегративные технологии;
- информационно-коммуникационные технологии;
- технология групповой и парной творческой деятельности.

Современные образовательные технологий отражаются в:

1. принципах обучения (индивидуальность, доступность, результативность, наглядность, последовательность и т.д.);
2. нестандартных формах и инновационных методах обучения (методы дистанционного обучения; методы дифференцированного обучения, методы проектного обучения);
3. методах контроля и управления образовательным процессом (наблюдение, анкетирование, тестирование, анализ результатов конкурсов и выставок);
4. средствах обучения (выбираются с учетом дидактических целей и принципов дидактики, возрастных и психологических особенностей обучающихся, правил безопасности в использовании средств обучения).

Цель и задачи

Цель: Приобщение обучающихся к миру культуры костюма через создание и постановку театрализованных представлений коллекций моделей одежды

Задачи:

Обучающие:

– Познакомить обучающихся с теоретическими положениями основ дизайна.

- Научить создавать дизайн – проекты в форме эскизов.

- Сформировать знания, умения и навыки сценического искусства

- познакомить обучающихся с традиционным русским костюмом;

- формировать систему знаний, умений, навыков для работ на швейной машине;

- научить выполнять технологическую обработку простого поясного изделия;

- научить выполнять технологическую обработку плечевого изделия.

- формировать мотивы к познавательной творческой деятельности.

Воспитательные:

- Способствовать воспитанию коммуникативной культуры обучающихся (вежливость, скромность, умение выслушать, оказывать помощь)

Развивающие:

- развивать у обучающихся такие качества как эстетический вкус, аккуратность, последовательность в работе, умение доводить начатое дело до конца, видеть перспективу своего труда, стремиться к достижению намеченной цели.

- развивать образное мышление

- содействовать развитию процессов самопознания и саморазвития личности (стремление к познанию окружающего мира)

- развивать природные задатки, творческий потенциал каждого ребенка, фантазию, индивидуальность, самостоятельное мышление, творческую инициативу.

- развивать образное и пространственное мышление, память, воображение, внимание;

- развивать положительные эмоции и волевые качества;

Отличительная особенность программы

Анализ дополнительных общеразвивающих программ по художественной направленности в системе дополнительного образования детей выявил следующие отличительные особенности данной программы от уже существующих:

1. Программа расширяет представления обучающихся о стилях и направлениях в одежде, технологической обработке изделий, развивает хореографические способности, чувство гармонии, знакомит с историей костюма, именами ведущих модельеров мира. Программа направлена на обеспечение дополнительной теоретической и практической подготовки по предметам: технология, изобразительное искусство, физическая подготовка.
2. Дополнительная общеразвивающая программа «Театр и мода» объединяет в одно целое такие понятия как образование, мода, искусство, творчество.
3. Дополнительная общеразвивающая программа «Театр и мода» предусматривает использование в образовательном процессе ряд инновационных технологий:

•здоровьесберегающие технологии – система мер по охране и укреплению здоровья обучающихся, учитывающие важнейшие характеристики образовательной среды, воздействующие на здоровье, воспитание у обучающихся личностных качеств, способствующих его сохранению и укреплению, формирование представления о здоровье как ценности, мотивацию на ведение здорового образа жизни;

•игровые технологии – средство социализации личности, усвоения знаний, духовных ценностей, и норм, присущих обществу;

•интегративные технологии способствуют формированию у обучающих целостной картины мира, дает возможность реализовать творческие способности, развивает коммуникативные навыки и умение свободно делиться впечатлениями, снимают утомляемость, перенапряжение за счет переключения на разнообразные виды деятельности, ощутимо повышают познавательный интерес;

•информационно-коммуникационные технологии позволяют разрядить эмоциональную напряженность, оживить учебный процесс и повысить мотивацию обучения;

•технология групповой и парной творческой деятельности делают занятия более интересными, живыми, воспитывают у обучающихся сознательное отношение к учебному труду, активируют мыслительную деятельность, дают возможность многократно повторять материал, помогают педагогу объяснять, закреплять и постоянно контролировать знания, умения и навыки, способствовать воспитанию коммуникативной культуры обучающихся.

Возраст обучающихся, участвующих в реализации дополнительной общеразвивающей программы «Театр и мода», 11-14 лет. В творческое объединение принимаются все желающие без специального отбора.

Срок реализации дополнительной общеразвивающей программы «Театр и мода» рассчитан на один год обучения.

Режим занятий. Занятия проводятся:
один раз в неделю по 4 академических часа с тремя перерывами по 10 минут.

Форма проведения занятий - аудиторные.
Форма организации занятий – индивидуально-групповая.
Форма обучения - очная. При необходимости в программе могут быть предусмотрены дистанционные занятия согласно календарному графику.

Планируемые результаты и способы их проверки
Каждый год обучения заканчивается изготовлением и представлением коллекции. Это способствует продуктивному решению индивидуального выбора учащихся и реализации творческого потенциала.

Личностные результаты освоения общеразвивающей программы:

1) формирование основ российской гражданской идентичности, чувства гордости за свою Родину; формирование ценностей многонационального российского общества; становление гуманистических и демократических ценностных ориентаций;

2) развитие мотивов учебной деятельности и формирование личностного смысла учения;

3) развитие этических чувств, доброжелательности и эмоционально-нравственной отзывчивости, понимания и сопереживания чувствам других людей;

4) развитие навыков сотрудничества со взрослыми и сверстниками в разных социальных ситуациях, умения не создавать конфликтов и находить выходы из спорных ситуаций;

5) формирование установки на безопасный, здоровый образ жизни, наличие мотивации к творческому труду, работе на результат, бережному отношению к материальным и духовным ценностям.

Метапредметные результаты освоения общеразвивающей программы:

1) овладение способностью принимать и сохранять цели и задачи учебной деятельности, поиска средств ее осуществления;

2) освоение способов решения проблем творческого и поискового характера;

3) формирование умения планировать, контролировать и оценивать учебные действия в соответствии с поставленной задачей и условиями ее реализации;

4) освоение форм познавательной и личностной рефлексии;

5) формирование умения слушать собеседника и вести диалог; готовность признавать возможность существования различных точек зрения и права каждого иметь свою; излагать свое мнение и аргументировать свою точку зрения и оценку событий.

Предметные результаты освоения общеразвивающей программы:

1) получение первоначальных представлений о созидательном и нравственном значении труда в жизни человека и общества; о мире профессий и важности правильного выбора профессии;

2) усвоение первоначальных представлений о материальной культуре как продукте предметно-преобразующей деятельности человека;

3) приобретение навыков самообслуживания; овладение технологическими приемами ручной и машинной обработки материалов; усвоение правил техники безопасности;

4) использование приобретенных знаний и умений для творческого решения конструкторских, художественно-конструкторских, технологических и организационных задач;

5) приобретение навыков совместной продуктивной деятельности, сотрудничества, взаимопомощи, планирования и организации;

направлен на формирование у школьника стремления видеть и создавать вокруг себя прекрасное, желание изучать театральное мастерство. Обучение по данном проекту создаёт благоприятные условия для знакомства учащихся с

основными вопросами теории моды, законами художественной формы, цветового решения и спецификой текстильных материалов, технологией изготовления швейных изделий и сценических костюмов, приобщает детей к саморазвитию творческих способностей посредством расширения кругозора в области дизайна современной одежды.

К концу обучения обучающиеся

будут знать:
- правила техники безопасности труда;
- терминология ручных стежков и строчек;
- правила влажно-тепловой обработки ткани;
- правила подготовки швейной машины к работе;
- терминология машинных швов;
- правила работы с журналами мод;
- правила изготовления выкроек с помощью журналов мод;
- правила раскроя изделия;
- правила подготовки деталей кроя изделия к сметыванию для примерки;
- последовательность технологической обработки простого поясного изделия.
- последовательность технологической обработки плечевых изделий.

будут уметь:
- соблюдать правила безопасности труда;
- выполнять ручные стежки и строчи;
- выполнять влажно-тепловую обработку ткани;
- подготовить швейную машину к работе;
- выполнять машинные швы;
- переводить выкройки из журналов мод;
- раскраивать изделия;
- подготавливать детали кроя изделия к сметыванию для примерки;
- выполнять технологическую обработку простого поясного изделия;
- выполнять технологическую обработку плечевых изделий

приобретут:
- навыки культурного общения;
- уверенность в своих силах и возможностях;
- умение работать самостоятельно.
- знания о художественной форме, цветового решения и спецификой текстильных материалов, технологией изготовления швейных изделий и сценических костюмов,

Для успешной реализации программы проводится непрерывное и систематическое отслеживание результатов деятельности обучающихся. В каче-

стве инструмента для получения конкретных срезов движения обучающихся Диагностика позволяет систематизировать и наглядно оформить результаты деятельности обучающихся. Анализ результатов диагностики позволяет подобрать эффективные способы организации детского коллектива, определить перспективу развития образовательного процесса, выявить индивидуальные особенности и соответственно корректировать методику работы с каждым обучающимся.

Формой подведения итогов реализации дополнительной общеразвивающей программы являются участие в выставках, конкурсах, защита проекта.

Формы промежуточной аттестации : тест, анализ работ, выставки, конкурсы, фестивали, защита проекта.

Воспитательная работа в рамках реализации дополнительной общеразвивающей программы «Театр и мода» проводится в соответствии с планом работы МБОУ ДО «РЦДТ» на учебный год.

Программа ***воспитательной работы*** представлена в *Приложении 1*.

2. Учебно-тематический план.

Дополнительная общеразвивающая программа	Год обучения	Количество часов	Форма промежуточной аттестации
«Театр и мода»	**1 год**	**144**	тест, анализ работ, выставки, конкурсы, фестивали, защита проекта.

Учебно -тематический план программы

№ пп	Разделы и темы	Всего часов	Теория	Практика
	Раздел 1 : Изготовление коллекции	**108**	33	75
1.	Вводное занятие. Охрана труда и техника безопасности.	3	1	2
2.	Основные приемы ручных работ	3	1	2
3.	Машиноведение.	9	3	6
4.	Материаловедение	6	3	3
5.	Технология изготовления одежды.	6	2	4
6.	Композиция одежды.	6	2	4
7.	Конструирование и моделирование	15	5	10

8.	Изделия поясной группы одежды. Технология изготовления простого поясного изделия.	10	2	8
9.	Изделия плечевой группы одежды. Технология изготовления плечевых изделий.	20	6	14
10.	Традиционные календарные праздники, подготовка к праздникам.	12	2	10
11.	Коллективная творческая работа.	15	5	10
	Раздел 2 : Театральное мастерство	**36**	18	18
12.	Театральная постановка коллекции	18	9	9
13.	Репетиция	18	-	18
14.	Итоговое занятие.	3	-	3
	Итого:	**144**	41	103

2.2. Содержание программы.

Раздел 1: Изготовление коллекции

1 Тема: Вводное занятие. Охрана труда и техника безопасности.

Теория: Цели и задачи. Знакомство с планом и порядком работы, материально-технической базой. Инструкции по ТБ. Организационные вопросы.

Практика: Практические указания и советы по подбору инструментов и приспособлений для ручных работ.

2.Тема: Основные приемы ручных работ.

Теория: Подготовка к работе. Ручные стежки и строчки. Влажно-тепловая обработка.

Практика: Выполнение ручных стежков и строчек. Пришивание пуговиц. Выполнение влажно-тепловой обработки образцов.

3.Тема: Машиноведение.

Теория: Швейная машина. Подготовка швейной машины к работе. Установка машинной иглы и наладка к работе швейной машины.

Практика: Отработка приемов работы на швейных машинах с ручным и электрическим приводами.

4.Тема: Материаловедение

Теория: Хлопчатобумажные, льняные, шерстяные и шелковые ткани. Свойство тканей. Прокладочные материалы. Виды отделок

Практика: Определение лицевой и изнаночной стороны ткани. Определение направлений нити основы и утка. Определение вида ткани. Изготовление сувенира (народная кукла).

5.Тема: Технология изготовления одежды.

Теория: Работа на швейной машине. Машинные швы.
Практика: Выполнение машинных швов (стачного, вподгибку, сборки ткани).

6.Тема: Композиция одежды.
Теория: Средства композиции одежды. Цвет в композиции одежды. Стиль в одежде.
Практика: Выполнение заданий по цветоведению. Определение стиля костюма.

7.Тема: Конструирование и моделирование
Теория: Конструирование изделий. Снятие мерок. Моделирование изделий. Отделка изделий. Правила работы с журналами мод. Изготовление выкроек с помощью журналов мод.
Практика: Снятие мерок, определение размера одежды. Перевод деталей выкроек из журналов мод.
8.Тема: Изделия поясной группы одежды. Технология изготовления простого поясного изделия.
Теория: История появления юбки в костюмах разных народов. Классификация юбок. Прямая юбка. Расчет количества ткани на прямую юбку. Настрочной и расстрочной швы. Обработка вытачек. Застежки-молнии. Обработка притачного пояса. Способы обработки нижнего среза юбки. Обработка шлицы. Изготовление прорезной петли. Перевод деталей выкройки прямой юбки из журнала мод. Раскрой изделия. Подготовка деталей кроя изделия к сметыванию для примерки. Подготовка изделия к примерке. Проведение примерки юбки. Устранение дефектов. Последовательность технологической обработки прямой юбки.
Практика: Перевод деталей выкройки прямой юбки из журнала мод. Раскрой прямой юбки. Подготовка деталей раскроя прямой юбки к сметыванию для примерки. Подготовка изделия к примерке. Проведение примерки прямой юбки. Пошив прямой юбки согласно описанию технологической обработки.
9.Тема: Изделия плечевой группы одежды. Технология изготовления плечевых изделий.
Теория: Разнообразие плечевых изделий. Обработка горловин и пройм косой бейкой, подкройной обтачкой. Обработка застежки подбортом. Перевод деталей выкроек плечевых изделий из журналов мод. Раскрой плечевых изделий. Подготовка деталей кроя изделия к сметыванию для примерки. Подготовка изделия к примерке. Проведение примерки Устранение дефектов. Последовательность технологической обработки плечевых изделий
Практика: Перевод деталей выкроек плечевых изделий из журналов мод. Раскрой плечевых изделий. Подготовка деталей кроя изделия к сметыванию для примерки. Подготовка изделия к примерке. Проведение примерки. Устранение дефектов. Пошив плечевого изделия согласно описанию плечевых изделий
10.Тема: Традиционные календарные праздники, подготовка к праздникам.
Теория: Традиционные, календарные праздники.

Подарки, сувениры.
Практика: Изготовление подарков и сувениров.
11.Тема: Коллективная творческая работа.
Теория: Понятие «Коллективная работа». Правила работы в коллективе. Оформление творческих работ.
Практика: Проработка и изготовление коллекции одежды для дефиле.

Раздел 2 : Театральное мастерство
12.Тема: Театральная постановка коллекции
Теория: Дать понятие слова и подиумного шага (повторение). Своеобразие дефиле, походка. Типы походок. Обработка движения одной линии в шаге; Положение рук, головы без музыки и под музыку по одному. Распределение пространства и лини. (повторение). Изучение выпада и демонстрация выпада. Шаг-композиция с выпадом в сторону.

Практика: Отработка приемов подиумного шага.

13.Тема: Репетиция
Практика: Отработка показа коллекции для дефиле.
14.Тема: Итоговое занятие.
Практика: Демонстрация коллекции, выступление.

2.3. Методическое обеспечение дополнительной общеразвивающей программы.

	Тема	Форма занятий	Методы и технологии	Дидактический материал и ТС.	Форма подведения итогов
	Вводное занятие.	Учебное занятие.	Объяснительно-иллюстративный метод. Здоровьесберегающие технол.	. Инструкции по ТБ, образцы материалов, инструментов, приспособлений.	Опрос.
	Основные приемы ручных работ.	Учебное занятие.	Объяснительно-иллюстративный, репродуктивный методы. Здоровьесберегающие технол.	Образцы, таблицы.	Анализ работ.
	Машиноведение.	Учебное занятие.	Объяснительно-иллюстративный, репродуктивный методы. Здоровьесберегающие технол.	Швейное оборудование, образцы, таблицы.	Тест. Анализ работ.
	Материаловедение.	Учебное занятие.	Объяснительно-иллюстративный, репродуктивный методы. Здоровьесберегающие технол.	Образцы тканей, таблицы.	Тест. Анализ работ.
	Технология изготовления одежды.	Учебное занятие.	Объяснительно-иллюстративный, репродуктивный методы. Здоровьесберегающие технол.	Швейное оборудование, образцы, таблицы.	Анализ работ.
	Композиция одежды.	Учебное занятие.	Объяснительно-иллюстративный, репродуктивный методы. Здоровьесберегающие технол.	Наглядные пособия, образцы, таблицы.	Опрос. Анализ работ.
	Конструирование и моде-	Учебное занятие.	Объяснительно-иллюстративный, репродуктивный методы. Здоровьесбере-	Наглядные пособия, таблицы. журналы моды.	Тест. Анализ работ.

	лирование.		гающие технол.		
	Изделия поясной группы одежды. Технология изготовления прямой юбки.	Учебное занятие.	Объяснительно-иллюстративный, частично-поисковый методы. Здоровьесберегающие, информационно коммуникацион-ные технологии.	Швейное оборудование, образцы, таблицы, наглядные пособия, технологические карты, специальная литература, мультимедийные материалы, компьютер.	Анализ работ. Выставка работ.
	Изделия плечевой группы одежды. Технология изготовления плечевых изделий.	Учебное занятие.	Объяснительно-иллюстративный, частично-поисковый методы. Здоровьесберегающие, информационно коммуникационные технологии.	Швейное оборудование, образцы, таблицы, наглядные пособия, технологические карты, специальная литература, мультимедийные материалы, компьютер	Анализ работ. Выставка работ.
	Традиционные календарные праздники, подготовка к праздникам.	Учебное занятие. Занятие – игра.	Объяснительно-иллюстративный, частично-поисковый, исследователь-ский методы. Здоровьесберегающие , информационно коммуникацион-ные, интегратив-ные, игровые технологии.	Швейное оборудование, образцы, таблицы, наглядные пособия, технологические карты, специальная литература, мультимедийные материалы, компьютер.	Анализ работ. Выставка работ.
	Кол-	Учеб	Объяснительно-	Швейное обору-	Анализ

	лек-тивная твор-ческая работа.	ное за-ня-тие.	иллюстративный, частично-поисковый, исследователь-ский методы. Методы проектирования: метод ассоциации; методика мозгового штурма; методика вживания в роль. Здоровьесберегающие, информационно коммуникацион-ные, интегратив-ные технологии, технология групповой и парной творческой деятельности.	дование, образцы, таблицы, наглядные пособия, технологические карты, специальная литература, мультимедийные материалы, компьютер.	работ. Демонстрация изделий.
	Театральная постановка коллекции	Учебное занятие.	Объяснительно-иллюстративный, репродуктивный методы. Здоровьесберегающие технол.	Музыкальная колонка	Выступление.
	Репетиция	Учебное занятие.	Объяснительно-иллюстративный, репродуктивный методы. Здоровьесберегающие технол.	Музыкальная колонка	Выступление.
	Итоговое занятие	Учебное занятие.	Объяснительно-иллюстративный, репродуктивный методы. Здоровьесберегающие технол.	Музыкальная колонка	Выступление.

1. Материально-техническое оснащение занятий

Материалы:
- ткани различной фактуры;
- нитки катушечные № 10, 20, 30, 40, тесьма, сутаж, цветные ленты, пряжа, мулине, ирис;
- флизелин;
- застежки-молнии;
- вата, синтепон, ветошь для набивки;
- бусины, бисер;
- кожа;
- пуговицы;
- калька;
- картон;
- портновский мел;
- мочало;
- чесаный лен;
- цветные карандаши.

Инструменты и приспособления:
- ножницы;
- булавки;
- ручные иглы №1- 4;
- машинные иглы №70-110;
- наперсток;
- колышек;
- сантиметровая лента;
- утюг;
- гладильная доска;
- игольница;
- цветные карандаши;
- ручка;
- линейка.

2. Список литературы для обучающихся

1. Бронштейн М.М., Жуковская Н.Л. и др. Народы России. – М.:РОСМЭН-ПРЕСС, 2008.
2. Дайн Г.Л., Дайн М.Б. Русская тряпичная кукла. – М.: Культура и традиции, 2007.
3. Дайн Г.Л. Детский народный календарь. – М.:Детская литература, 2001.
4. Нерсесов, Я. Н. Я познаю мир: История моды Детская энциклопедия / Я. Н. Нерсесов - М.: АСТ, -2001.
5. Чернякова В.Н. Технология обработки ткани. – М.: Просвещение, 2001.
6. Юдина Е.Н. Для тех, кто шьет. – Л.: Лениздат, 1982.

7. Список литературы для педагогов

1. Андреева Р.П. Энциклопедия моды. - С-Пб: Литера, 1997.
2. Булатова Е.Б. Конструктивное моделирование одежды. - М.: Академия, 2004
3. Бронштейн М.М., Жуковская Н.Л. и др. Народы России. – М.:РОСМЭН-ПРЕСС, 2008.
4. Дайн Г.Л. Детский народный календарь. – М.: Детская литература, 2001.
5. Каминская Н.М. История костюма. - М.: Легпромбытиздат, 1986.
6. Кибалова Л.И. Иллюстрированная энциклопедия моды. - П.: Артия, 1986.
7. Котова А.С. Русские обряды и традиции. Народная кукла. - С-Пб: Парите, 2008.
8. Мерцалова Н.Н. Костюм разных времен и народов. - М: Академия моды, 2001.
9. Пармон Ф.М. Композиция костюма. - М.: Легпромбытиздат, 1985.
10. Сосина Н.И. Шангина И.Н., Русский традиционный костюм. - С-Пб.: Искусство-СПБ, 2006.
11. Чернякова В.Н. Технология обработки ткани. - М.: Просвещение, 2001.
12. Юдина Е.Н. Для тех, кто шьет. - Л.: Лениздат, 1982.

Календарный учебный график
ДОП « Театр и мода» на 2023-2024 учебный год

Педагог: Сюгияйнен Снежана Александровна
Режим занятий: - 1 раз в неделю по 4 учебных часа (по 45 минут), с тремя перерывами по 10 минут.
Форма проведения занятий - аудиторная,
Форма организации занятий – индивидуально-групповая.
Форма обучения - очная.
Формой подведения итогов реализации дополнительной общеразвивающей программы являются участие в выставках и конкурсах.
Формы промежуточной аттестации: участие в выставках, конкурсах. анализ работ, опрос, тест
Сроки проведения промежуточной аттестации: декабрь, май.
Дата начала занятий: 1 сентября 2023г.
Дата окончания занятий: 31 мая 2024г.
Праздничные и выходные дни: 04.11.2023, 01-08.01.2024, 23.02.2024, 08.03.2024, 01.05.2024, 09.05.2024, 10.05.2024

Результаты освоения дополнительной общеразвивающей программы «Театр и мода»

1. ***Текущий контроль***

№ пп	Разделы (темы) программы	Высокий уровень		Средний уровень		Низкий уровень	
		чел	%	чел	%	чел	%
	Раздел 1 : Изготовление коллекции						
1	Вводное занятие.						
2	Основные приемы ручных работ.						
3	Машиноведение.						
4	Материаловедение.						
5	Технология изготовления одежды.						
6	Композиция одежды						
7	Конструирование и моделирование.						
8	Изделия поясной группы одежды. Технология изготовления прямой юбки.						
9	Изделия плечевой группы одежды. Технология изготовления плечевых изделий.						
10	Традиционные календарные праздники, подготовка к праздникам.						
11	Коллективная творческая работа.						
	Раздел 2: Театральное мастерство						
12	Театральная постановка коллекции						
13	Репетиция						
14	Итоговое занятие.						

Критерии:

Высокий уровень - «В» - высокий уровень знаний ставиться, если обучающийся полностью усвоил учебный материал, может изложить его своими словами, самостоятельно подтверждает ответ конкретными примерами, правильно и обстоятельно отвечает на дополнительные вопросы педагога.

Средний уровень - «С» - средний уровень знаний ставиться, если обучающийся в основном усвоил учебный материал, допускает незначительные ошибки в его изложении, подтверждает ответ конкретными примерами, правильно отвечает на дополнительные вопросы.

Низкий уровень - «Н» - низкий уровень знаний ставиться, если обучающийся не усвоил существенную часть учебного материала, допускает значительные ошибки в его изложении своими словами, затрудняется подтвердить ответ конкретными примерами, слабо отвечает на дополнительные примеры.

Протокол результатов промежуточной аттестации обучающихся
по дополнительной общеразвивающей программе 2023 /2024учебный год

ФИО педагога дополнительного образования *Сюгияйнен Снежана Александровна*

Дополнительная общеразвивающая программа_____*Художественной*_____ направленности

(направленность дополнительной общеразвивающей программы)

_____*ТЕАТР И МОДА*_____

(наименование дополнительной общеразвивающей программы)

Срок реализации дополнительной общеразвивающей программы _____1 год____ № группы_____ Год обучения_____

Форма проведения промежуточной аттестации _____ Дата проведения аттестации _____

№ п/п	Фамилия, имя, обучающегося	1. Предметные знания и умения			2. Метапредметные умения и навыки			3. Личностные результаты			ИТОГ
		Высокий уровень	Средний уровень	низкий уровень	Высокий уровень	Средний уровень	Низкий уровень	Высокий уровень	Средний уровень	Низкий уровень	
1											
2											
3											
4											
5											
6											
7											
8											
9											
10											
12											
13											
14											
15											
16											

Всего аттестовано _____обучающихся, из них по результатам промежуточной аттестации_____

ОБЩИЕ ВЫВОДЫ :

Предметные знания и умения:

высокий уровень____ чел. ____-%

средний уровень _____чел., _____%;

низкий уровень_____ чел., _____%;

Метапредметные (общеучебные) умения и навыки:

высокий уровень _____чел.,_____%;

средний уровень _____чел., _____%;

низкий уровень_____ чел., _____%;

Личностные результаты:

высокий уровень _____чел.,_____%;

средний уровень _____чел., _____%;

низкий уровень_____ чел., _____%;

ИТОГО аттестованы

высокий уровень _____чел.,_____%;

средний уровень _____чел., _____%;

низкий уровень_____ чел., _____%;

Педагог дополнительного образования

_____

_____

подпись

Примечания к таблице :

Критерии :

Предметные знания и умения:

высокий уровень – имеет первоначальные представления о созидательном и нравственном значении труда в жизни человека и общества; о мире профессий и важности правильного выбора профессии;
-усвоил первоначальные представления о материальной культуре как продукте предметно-преобразующей деятельности человека;
- приобрел навыки самообслуживания; овладел технологическими приемами ручной обработки материалов; усвоил правил техники безопасности;
- использует приобретенные знания и умения для творческого решения задач;

средний уровень - недостаточно имеет навыки самообслуживания;

- с помощью педагога использует приобретенные знания и умения для творческого решения задач;
-недостаточно овладел технологическими приемами ручной обработки материалов; усвоил правил техники безопасности;

низкий уровень - нет навыков самообслуживания;
- не овладел технологическими приемами ручной обработки материалов;
-не усвоил правила техники безопасности;

Метапредметные (общеучебные) умения и навыки:

высокий уровень - овладел способностью принимать и сохранять цели и задачи учебной деятельности, поиска средств ее осуществления;
- освоил способы решения проблем творческого и поискового характера;
- сформированы умения планировать, контролировать и оценивать учебные действия в соответствии с поставленной задачей и условиями ее реализации;
- освоил формы познавательной и личностной рефлексии;
- сформированы умения слушать собеседника и вести диалог; готовность признавать возможность существования различных точек зрения и права каждого иметь свою; излагать свое мнение и аргументировать свою точку зрения и оценку событий.
средний уровень - недостаточно освоил способы решения проблем творческого

и поискового характера

- недостаточно сформированы умения слушать собеседника и вести диалог;

-самостоятельно не может излагать свое мнение и аргументировать свою точку зрения и оценку событий.

низкий уровень - не может излагать свое мнение и аргументировать свою точку зрения и оценку событий;

- не сформированы умения слушать собеседника и вести диалог;
- не освоил способы решения проблем творческого и поискового характера.

Личностные результаты:

высокий уровень – сформированы основы российской гражданской идентичности, чувства гордости за свою Родину; сформированы ценности многонационального российского общества;
- развиты мотивы учебной деятельности;
- развиты этические чувства доброжелательности и эмоционально-нравственной отзывчивости, понимания и сопереживания чувствам других людей;
- сформированы установки на безопасный, здоровый образ жизни, наличие мотивации к творческому труду, работе на результат, бережному отношению к материальным и духовным ценностям.

средний уровень – недостаточно развиты этические чувства, доброжелательности и эмоционально-нравственной отзывчивости, понимания и сопереживания чувствам других людей;
- недостаточно сформированы установки на безопасный, здоровый образ жизни, бережному отношению к материальным и духовным ценностям.

низкий уровень - нет установки на безопасный, здоровый образ жизни;
- нет мотивации к творческому труду, работе на результат, нет бережного отношения к материальным и духовным ценностям.

Оценочные материалы

Тест

Отметьте «+» все правильный ответ

1. Волокна растительного и животного происхождения относятся к волокнам:

1 - □ - искусственным;
2 - □ - синтетическим;
3 - □ - натуральным

Отметьте «+» все правильные ответы

2. Природный цвет волокон шерсти бывает:

1 - □ - белый;
2 - □ - черный;
3 - □ - рыжий;
4 - □ - желтый;
5 - □ - серый

3. Укажите цифрами в левом столбце правильную последовательность заправки верхней и нижней нитей в швейной машине.

	Вставить шпульку в шпульный колпачок	А
	Заправить верхнюю нить	Б
	Придерживая верхнюю нить левой рукой, поворачивая на себя правой рукой маховое колесо, достать нижнюю нить.	В
	Вставить шпульный колпачок в челночное устройство	Г

4. Перечислите детали строения шпульного колпачка в соответствии с нумерацией на рисунке:

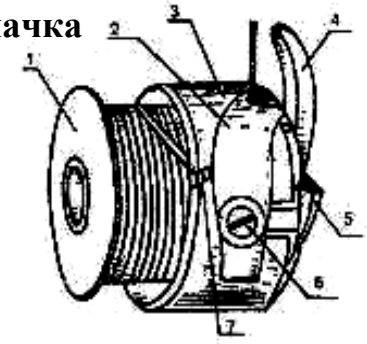

1 _____ 2 _____
3 _____ 4 _____
5 _____ 6 _____
7 _____

Отметьте «+» все правильные ответы

5. К механическим свойствам ткани относятся:

а) прочность;
б) сминаемость;
в) пылеемкость;
г)износостойкость;
д) скольжение;
е) драпируемость.

6. Нить основы определяет:

а) ширину ткани;
б) кромку ткани;
в) длину ткани;

Отметьте «+» все правильные ответы

7. Назначение кромки

а) определяет длину ткани;

б) предохраняет ткань от растяжения;
в) предохраняет ткани от осыпания;
г) определяет ширину ткани.
Отметьте «+» все правильные ответы

8. Вид лицевой и изнаночной сторон зависит от

а) отделки;
б) назначения ткани;
в) от вида волокон;
г) способа изготовления ткани;
д) вида переплетения нитей.

9. натуральный шелк получают

а) из отходов хлопчатника;
б) из кокона тутового шелкопряда;
в) из нефти;
г) из газа и угля.
Отметьте «+» все правильные ответы

10. Технологические свойства ткани это

а) гигроскопичность;
б) растяжение;
в) осыпаемость;
г) воздухопроницаемость;
д) усадка

11. Определите вид переплетения ткани:

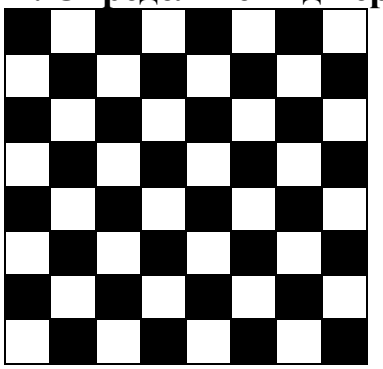

а) саржевое б) полотняное; в) атласное; г) креповое

Приложение 1.

План воспитательной работы с обучающимися
по ДОП « Театр и мода»

Цель воспитательной работы: Организация воспитательной работы с обучающимися по ДОП « **Театр и мода** » на основе социокультурных, духовно-нравственных ценностей российского общества и государства.

Направления воспитательной работы:

Общекультурное (гражданско-патриотическое воспитание, приобщение детей к культурному наследию, экологическое воспитание)

Духовно-нравственное (нравственно-эстетическое воспитание, семейное воспитание)

Здоровьесберегающее направление, профилактика правонарушений, социально-опасных явлений (физическое воспитание и формирование культуры здоровья, безопасность жизнедеятельности)

Социальное направление: (воспитание трудолюбия, сознательного, творческого отношения к образованию, труду в жизни, подготовка к сознательному выбору профессии)

Формы работы: тематическое занятие, выставка , творческий семейный конкурс, мастер-класс, праздник, квест, конкурсно-игровые программы, акции, экскурссии.

Дата проведения мероприятия	**Название мероприятия**
Сентябрь, январь	Инструктаж: • правила безопасности при работе ; • правила пожарной безопасности; • правила дорожного движения; • правила антитеррористической безопасности.
Сентябрь	Тематическое занятие, посвященное Международному дню пожилых людей
Октябрь	Марафон поздравлений ко Дню отца
	Выставка творческих работ «Сохраним сегодня для завтра». В рамках работы по привлечению внимания обучающихся к вопросу энергосбережения и сохранения природных ресурсов.
Ноябрь	Квест для обучающихся «День народного единства».
	Марафон поздравлений, посвященных Дню матери
	Конкурсно – игровая программа, посвященная Дню внешкольного работника «Великолепная пятерка» (с участием обучающихся, родителей и педагогов).
	Тематическое занятие, посвященное Дню Государственного

	герба Российской Федерации.
Декабрь	Акция, посвященная Международному Дню инвалидов «Все дети разные, все дети равные!»
	Тематическое занятие, посвященное Дню неизвестного солдата
	Тематическое занятие, посвященное Дню героев Отечества
	Праздничная игровая программа «На пороге Новый год»
Январь	Тематическое занятие, посвященное Дню освобождения Ленинграда от фашисткой блокады
	Семейный конкурс творческих работ «ЛЕГО-БУМ»
Февраль	
	Тематическое занятие, посвященное Международному Дню родного языка
Февраль/Март	«Широкая Масленица»
Март	
	Мониторинг удовлетворённости качеством предоставляемых услуг среди обучающихся и родителей
Апрель	Спортивный семейный праздник, посвященный Всемирному дню здоровья «Папа, мама, я – спортивная и дружная семья».
Май	Акция «Цветы для победителей», посвященная Дню Победы
	Субботник (участие обучающихся и их родителей в уборке территории МБОУ ДО «РЦДТ» (структурного подразделения «Дом творчества «Журавушка»)
В течение года	Занятия «Соблюдай правила дорожного движения», проводимые инспектором по пропаганде БДД. В рамках проведения профилактических мероприятий, направленных на снижение детского дорожно-транспортного травматизма.
	Экскурсии в профильные учреждение в рамках сетевого взаимодействия и социального партнерства.
	Мастер – класс для обучающихся и их родителей в рамках проекта «Могу научить….»
	Акция «Читаем вместе» (книгообмен на безе МБОУ ДО «РЦДТ» (структурное подразделение «Дом творчества «Журавушка»)
	Участие в текущих творческих конкурсах МБОУ ДО «РЦДТ» (с привлечением родителей обучающихся, официальных представителей)
	Участие в текущих выставках творческих работ обучающих-

	ся МБОУ ДО «РЦДТ»: • «Золотая осень»; • Посвященной Дню матери; • «Фабрика Деда мороза»; • Посвященной Дню освобождения Ленинграда от фашисткой блокады Посвященной Дню защитника Отечества; • «Широкая Масленица»; • Посвященной Международному женскому дню; • Посвященной Дню космонавтики; • Посвященной Дню Победы; • Посвященной Дню защиты детей (итоговая выставка творческих объединений)
	«Крышечки ДоброТЫ» — эколого-благотворительный проект по сбору пластиковых крышечек.